КОНДИЦИОНЕР ВОЗДУХА НАПОЛЬНО-ПОТОЛОЧНОГО ТИПА

FLOOR&CEILING TYPE AIR CONDITIONERS

МОДЕЛИ:
KF-CUA18
KF-CUA24
KF-CUA36
KF-CUA48
KF-CUA60

ПЕРЕД НАЧАЛОМ ИСПОЛЬЗОВАНИЯ КОНДИЦИОНЕРА
ВНИМАТЕЛЬНО ИЗУЧИТЕ ИНСТРУКЦИЮ ПО ЭКСПЛУАТАЦИИ!

ИНСТРУКЦИЯ ПО ЭКСПЛУАТАЦИИ

Уважаемый покупатель!

Благодарим за приобретение нашего продукта — кондиционера воздуха напольно-потолочного типа торговой марки KRAFT.

Данная инструкция по эксплуатации является универсальной для всех моделей кондиционеров, которые выпускаются нашей компанией.

Перед использованием прибора, пожалуйста, внимательно прочитайте эту инструкцию и разделы, относящиеся к выбранной Вами модели, чтобы в полной мере воспользоваться его превосходной работой. Если Вы столкнетесь с проблемами в процессе использования данного изделия, пожалуйста свяжитесь с нами.

Спасибо за покупку!

СОДЕРЖАНИЕ

ТРЕБОВАНИЯ ПО ТЕХНИКЕ БЕЗОПАСНОСТИ 4
ПРАВИЛА ПОЛЬЗОВАНИЯ 5
ОПИСАНИЕ ПРИБОРА 6
ПУЛЬТ ДИСТАНЦИОННОГО УПРАВЛЕНИЯ 7
ПОДГОТОВКА К УСТАНОВКЕ 10
УСТАНОВКА КОНДИЦИОНЕРА 13
ПРОБНАЯ ЭКСПЛУАТАЦИЯ 20
ТЕХНИЧЕСКОЕ ОБСЛУЖИВАНИЕ 21
ПОИСК И УСТРАНЕНИЕ НЕИСПРАВНОСТЕЙ 22
ЭЛЕКТРИЧЕСКАЯ ПРОВОДКА 24
УТИЛИЗАЦИЯ 25
ТЕХНИЧЕСКИЕ ХАРАКТЕРИСТИКИ 26
ГАРАНТИЙНЫЕ ОБЯЗАТЕЛЬСТВА 28
СВИДЕТЕЛЬСТВО О ПРИЕМКЕ И ПРОДАЖЕ 28
ТАЛОН УСТАНОВКИ 28

ТРЕБОВАНИЯ ПО ТЕХНИКЕ БЕЗОПАСНОСТИ

"Информация по технике безопасности" предоставляет важную информацию о принципах безопасной эксплуатации кондиционера. Чтобы предотвратить риск получения травм пользователем или другими лицами, а также повреждения имущества, необходимо придерживаться нижеописанных инструкций. Несоблюдение нижеуказанных инструкций может привести к повреждению имущества.

Меры предосторожности, перечисленные в данной инструкции, разделены на две категории. В любом случае необходимо внимательно ознакомится со всей информацией по технике безопасности, перечисленной в данной инструкции.

⚠ **ВНИМАНИЕ!** Отказ от соблюдения мер предосторожности может привести к серьезным травмам, несчастным случаям с тяжкими последствиями и даже к смертельному исходу.
⚠ **ОСТОРОЖНО!** Несоблюдение этих указаний может привести к травмам или повреждению оборудования.

Пожалуйста, внимательно ознакомьтесь с характеристиками установки. В случае обнаружения неисправностей, таких как нехарактерный шум, запах, дым, повышение температуры, утечка, загорание и т.п., пожалуйста, немедленно отключите устройство от сети и свяжитесь с Вашим дилером или местным сервисным центром для получения указаний. Не производите ремонт оборудования самостоятельно. В случае необходимости обратитесь за помощью в управление пожарной охраны или в аварийно-спасательную службу.

⚠ **ВНИМАНИЕ!**

- Не производите установку оборудования самостоятельно, обратитесь за помощью квалифицированного технического персонала Вашего дистрибьютора или центра технического обслуживания, самостоятельная установка может привести к несчастному случаю и повлиять на исправность эксплуатации или использования.
- Убедитесь в том, что произведена установка переключателя защиты от замыкания.
- Если переключатель защиты от замыкания не установлен, существует опасность поражения электрическим током и т.п.
- Наружный блок кондиционера должен быть надежно закреплен на прочной опоре.
- Необходимо избегать конденсирования сливной жидкости, иначе конденсат может нанести вред мебели, электроприборам и т.д.
- Убедитесь, что кондиционер заземлен в обязательном порядке или иначе это может привести к поражению электрическим током.
- Запрещается устанавливать кондиционеры в местах, подверженных опасности утечки горючих газов, содержащих нефть, или в соленосных местах, таких как морское побережье.
- Если установка не используется на протяжении долгого времени, отключите ее от источника питания во избежание несчастных случаев.
- Установка должна быть снабжена отдельным выключателем электропитания и линией электропередачи во избежание пользования одной и той же линией электропередачи одновременно с другими приборами. Кроме того, установка должна быть соединена с помощью провода поперечного сечения для регулировки электропитания с соответствующим реле (с функцией защиты от утечки).
- Установка должна быть присоединена с помощью выделенного провода заземления с поперечным сечением и не должна подсоединяться к газовой трубе, водопроводу, громоотводу или телефонному заземляющему проводу во избежание поражения электрическим током.
- Запрещается прекращать работу установки путем отключения напрямую от электросети во избежание поражения электрическим током или опасности возгорания.

⚠ **ОСТОРОЖНО!**

- Не допускайте попадания рук в вентиляционные отверстия, т.к. лопасти вентиляционного устройства вращаются с высокой скоростью и могут причинить телесные повреждения.

- Необходимо избегать воздействия влаги на электрическую систему управления для предотвращения короткого замыкания или повреждения установки.
- После очистки сетки фильтра, произведите незамедлительную установку сетки воздушного фильтра. Запрещается эксплуатация установки без сетки воздушного фильтра, что может привести к неисправной работе установки.
- Если в комнате находятся лица преклонного возраста, дети или пациенты, следите за поддержанием необходимой температуры в комнате.
- Если работа установки нарушена в результате молнии или другими видами электромагнитной радиации, отключите установку от электросети. После устранения этих факторов можно произвести запуск оборудования.
- Не блокируйте впускное и выпускное отверстия установки.
- Не используйте предохранители с несоответствующим номинальным током или железные или медные провода для предохранительного устройства.
- Запрещается устанавливать кондиционеры в местах, подверженных опасности возгорания. Вытащите штепсель электросети и потушите возгорание, возникшее в результате короткого замыкания, с помощью огнетушителя.
- Отключите источник питания перед проведением сервисного обслуживания.
- Не прикасайтесь к трубе со стороны выпускного коллектора, т.к. температура может превышать 100ºС и может стать причиной ожога.
- Не прикасайтесь к пластине радиатора и острым краям, которые могут причинить телесные повреждения.
- Не перемещайте установку в неустановленном порядке без сопровождения квалифицированного персонала, иначе это может привести к повреждению установки.
- Не прикасайтесь к вращающимся вентиляционным отверстиям или прочим объектам во избежание несчастного случая и повреждения.
- Запрещается размещать предметы поверх агрегата во избежание опасности падения агрегата во время работы.

ПРАВИЛА ПОЛЬЗОВАНИЯ

- Кондиционер должен быть установлен с внешней стороны защищенного от света и дождя здания, в противном случае наша компания не несет ответственности за возникновение проблем, вызванных в результате неправильной установки.
- Все эксплуатационные характеристики установки, заданные значения устройства защиты установлены до поставки оборудования, пользователи не могут менять заданные характеристики по своему усмотрению, а также не разрешается создавать цепь защитных устройств агрегата, замыкать последовательную цепь, иначе установка может быть повреждена в результате неправильной защиты.
- Когда установка находится в рабочем состоянии, неквалифицированный персонал не должен прикасаться к электрическим элементам или кнопкам во избежание несчастных случаев с тяжелыми последствиями.
- В случае неисправной работы установки не производите ремонт самостоятельно, пожалуйста, обратитесь в сервисный центр компании (номер контактного телефона для получения консультаций указан на внешней стороне обложки). Ремонт оборудования, произведенный неквалифицированным персоналом, может привести к поломке оборудования или причинению вреда здоровью персонала.
- Во время проведения очистки установки запрещается использовать бензин, растворители или салфетки, пропитанные химическими реактивами, для очистки панели управления, т.к. это может привести к обесцвечиванию или неправильному функционированию кнопок; не разрешается распылять воду или чистящее средство прямо на установку, в случае необходимости очищение должно производиться с помощью салфетки, смоченной в воде или нейтральном чистящем средстве.
- Для продления срока службы кондиционера, не запускайте компрессор часто (нее более пяти

раз в час).

- Хладагент, используемый в установке, является негорючим и нетоксичным, относительно его удельной плотности - она больше, чем у воздуха, поэтому в случае протекания хладагент рассеивается по месту. В результате, если установка расположена в комнате, необходимо убедиться, что комната хорошо вентилируется, иначе утечка хладагента может привести к сильной асфиксии.
- В случае утечки хладагента, немедленно остановите работу установки, свяжитесь со специалистами по сервисному обслуживанию и ремонту, не допускайте возникновения огня в данном месте, т.к. при взаимодействии с огнем хладагент разлагается на вредные газы.
- Установка должна своевременно проходить сервисное обслуживание в соответствии с требованиями инструкции по эксплуатации оборудования, для того чтобы сохранять исправное состояния установки.

ОПИСАНИЕ ПРИБОРА

Внутренний блок

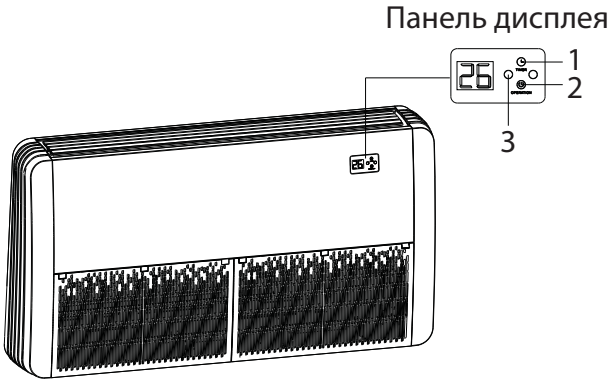

1. Индикатор таймера
2. Индикатор включения
3. Приемник инфракрасного сигнала

Внешний блок

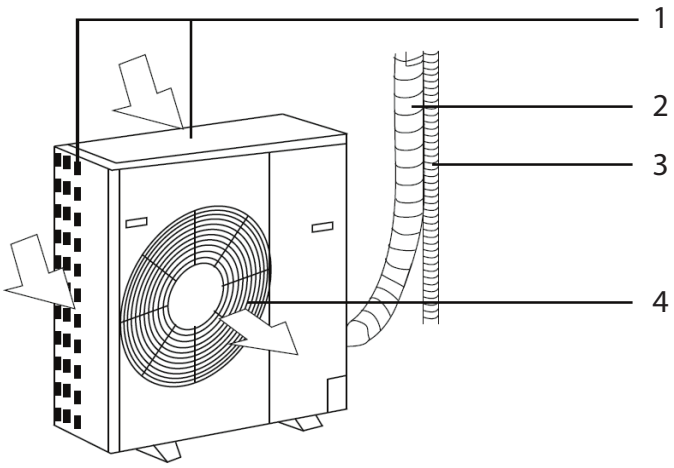

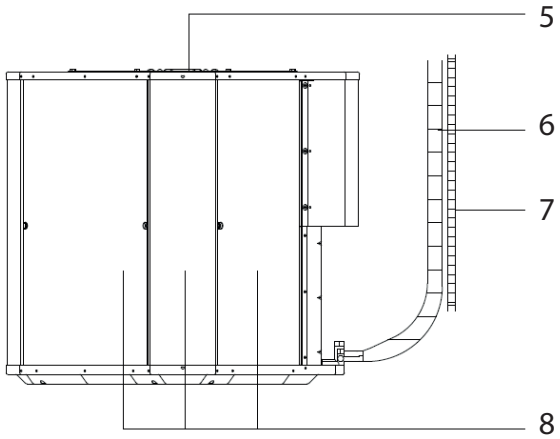

1. Впускное отверстие для воздуха (по боковым сторонам и задней поверхности)
2. Соединительная трубка
3. Сливной шланг
4. Воздухоотводное отверстие
5. Воздухоотводное отверстие
6. Соединительная трубка
7. Сливной шланг
8. Впускное отверстие для воздуха (по боковым сторонам и задней поверхности)

ПРИМЕЧАНИЕ:
За основу для рисунков мы взяли одну модель нашей продукции только в качестве примера, заказанная Вами установка может отличаться.

Описание пульта дистанционного управления

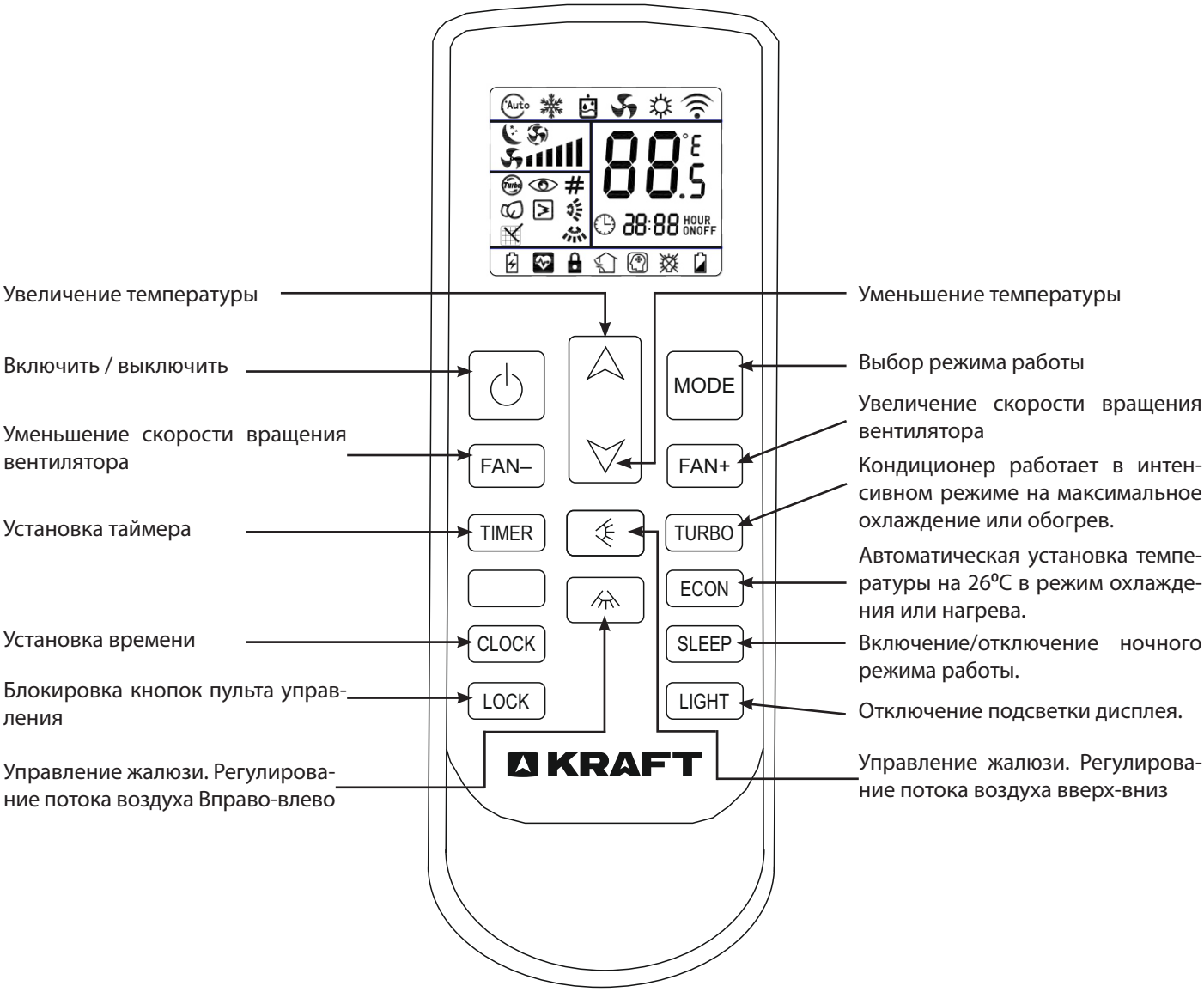

Иконки на пульте дистанционного управления

- Пульт дистанционного управления оснащен 15 кнопками и ЖК-дисплеем. Все значки находятся в соответствие с пультом дистанционного управления с сенсорным экраном (дополнительная опция).
- При первом включении питания ЖК-дисплей пульта дистанционного управления сначала отображает все значки, а затем пульт переходит в состояние ожидания, отображая только часы 12:00 и значок освещения.

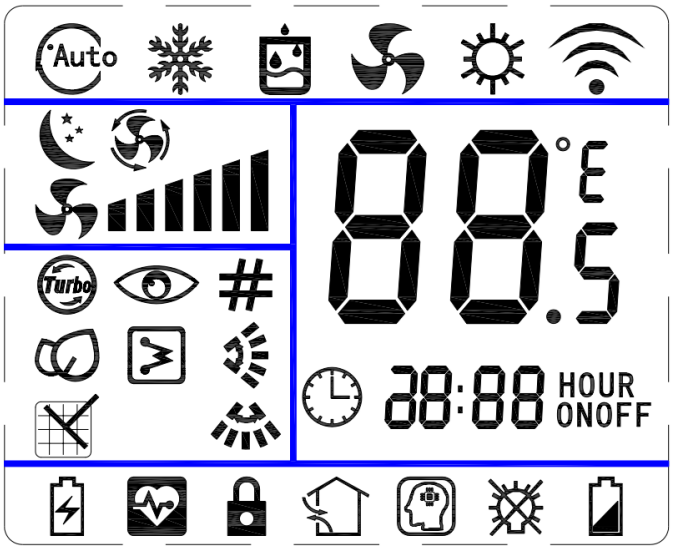

Иконки на ЖК-дисплее:

- Иконки режимов работы на дисплее: автоматический Auto, охлаждение , осущение ,проветривание и нагрев .
- Температура на дисплее: 88 дисплей температуры, диапозон 16 ~ 32˚C
- Скорость потока воздуха: обозначение скорости потока воздуха. обозначение автоматического регулирования скорости потока воздуха.
- Положение жалюзи: регулирование потока воздуха по горизонтали. регулирование потока воздуха по вертикали.
- Дисплей таймера: HOUR ON обозначает время включения. HOUR OFF обозначает время выключения.
- Дополнительные иконки: Часы. ночной режим. Turbo режим турбо. режим ECON. режим очистки. электрический обогрев. # иконка адреса. включена блокировка. отсутсвие электричества.
- Резервные функции: Автонастройка. энергосбережение. Здоровье.

Описание функциональных кнопок

ON/OFF

При нажатии этой клавиши пульт дистанционного управления переводит кондиционер во включенное или выключенное состояние.

При первом включении питания рабочее состояние устанавливается по умолчанию: установка температуры 25^{0}C (77^{0}F), автоматический режим, автоматическая скорость вращения вентилятора, изменение положения жалюзи для равномерного распределения потоков поздуха, выключенные режим турбо, выключенный режим сна, отсутствие таймера, отсутствие блокировки).

Когда питание включается повторно, то восстанавливается настройки после последнего выключения. После завершения работы режим турбо и таймер будут отменены

Mode

При нажатии этой клавиши пульт дистанционного управления переключается кондиционерв в следующие режимы:" автоматический, охлаждающий, осушающий, вентилятор, нагревательный " Режим осушения включается на температуру 25^{0}C , и температура не может быть отрегулирована. Положение жалюзи остается неизменным в соответствии с состоянием перед переключением.

Снижение температуры ▼

Настройка температуры: при нажатии этой клавиши установочная температура будет снижена на 1^{0}C. Температура будет постепенно снижаться на "32^{0}C, 31^{0}C, ..., 17^{0}C, 16^{0}C". При нажатии этой клавиши в режиме осушения воздуха и вентилятора температура не изменится.

В состоянии настройки часов (значок часов будет мигать, чтобы показать подсказку) эта клавиша используется для установки времени часов.

Увеличение температуры ▲

Настройка температуры: при нажатии этой клавиши заданная температура будет увеличена на 1^{0}C. Температура будет постепенно увеличиваться на "16^{0}C, 17^{0}C, ..., 31^{0}C, 32^{0}C". При нажатии этой клавиши в режиме осушения воздуха и вентилятора температура не изменится.

В состоянии настройки часов (значок часов будет мигать, чтобы показать подсказку) эта клавиша используется для установки времени часов.

Up and down swinging

При нажатии этой клавиши в режиме осушения воздуха внешний внешние жалюзи принудительно закрываются.

При нажатии этой клавиши в других режимах жалюзи переключается на «качание, фиксированный

положение»

Left and right swinging

При нажатии этой клавиши в режиме осушения воздуха положение внутренний жалюзи остается неизменным в зависимости от состояния перед переключением.

При нажатии этой клавиши в других режимах жалюзи переключается на «качание, фиксированный положение»

“FAN -”

При первом включении питания пульт дистанционного управления по умолчанию настроен на автоматическую скорость. В режиме осушения воздуха скорость фиксируется на низком уровне и не регулируется. При нажатии клавиши “FAN -”нет ответа на пульт дистанционного управления.

При нажатии этой клавиши в других режимах скорость ветра переключается на "автоматическую скорость, высокую скорость, среднюю скорость, низкую скорость".

“FAN +”

При первом включении питания пульт дистанционного управления по умолчанию настроен на автоматическую скорость ветра. В режиме осушения воздуха скорость ветра фиксируется на низком уровне и не регулируется. При нажатии клавиши “FAN +” нет ответа на пульт дистанционного управления.

При нажатии этой клавиши в других режимах скорость ветра переключается на "автоматическую скорость, низкую скорость, среднюю скорость, высокую скорость".

Timer

В состоянии выключения нажмите эту клавишу, чтобы установить время открытия в диапазоне от 1 часа до 24 часов.

В режиме загрузки нажмите эту клавишу, чтобы установить время выключения в диапазоне от 1 часа до 24 часов.

Время синхронизации соответствует циклу "1ч, 2ч,....., 23ч, 24ч, отмена, 1ч".

Выйдите из настройки времени через 3 секунды без нажатия клавиши.

TURBO

При нажатии этой клавиши в режиме охлаждения или нагрева турбо-режим переключается между включением и выключением. Когда он находится в режиме турбо, он не отображает скорость ветра. Переключение режима или вход в спящий режим отключит турбо-режим.

Если кондиционер работает с четырьмя скоростями ветра, то при нажатии этой клавиши загорится значок турбонаддува, и вентилятор будет работать с четвертой скоростью ветра.

ECON

Когда вы находитесь в режиме ECON, установочная температура устанавливается на 26^{0}C, а другие настройки остаются неизменными. При выключении режима ECON пульт дистанционного управления восстановится до настройки перед включением режима ECON. Изменение режимов работы автоматически отключает режим Econ.

Sleep

При нажатии этой клавиши скорость вентилятора автоматически переключается на низкую скорость. Однако скорость можно регулировать в соответствии с кнопкой скорости вентилятора (за исключением режима осушения воздуха).

Light

При первом включении питания по умолчанию горит лампа. Нажатие этой клавиши включает или выключает лампу. Эта опция может быть не во всех моделях

Clock

Эта кнопка используется для установки часов. При нажатии активируется режим установки часов, и дисплей начинает мигать. Установка часов осуществляется кнопками добавления или уменьшения температуры (от 0 ч до 23 ч).

Далее, нажмите эту кнопку еще раз, чтобы установить минуты. Минуты устанавливаются кнопками добавления или уменьшения температуры (от 00 мин до 59мин).

После настройки снова нажмите клавишу clock, чтобы подтвердить настройку, и установить время. Если вы не нажмете клавишу clock еще раз для подтверждения, настройки времени вернутся к начальному значению через 3 секунды.

Lock

По умолчанию блокировка отсутствует. При нажатии этой клавиши функция блокировки пульта дистанционного управления активируется. Когда пульт заблокирован, то не работает ни одна кнопка, кроме кнопки блокировки.

ПОДГОТОВКА К УСТАНОВКЕ

⚠ **ОСТОРОЖНО!** Установка оборудования должна быть произведена квалифицированным оператором установки. Неправильная установка оборудования может стать причиной протекания воды, опасности поражения электрическим током или воспламенения.

Выбор места установки

Размещение наружного блока кондиционера

- Установка оборудования должна быть произведена в местах, не подверженных воздействию дождя или прямого солнечного света и с хорошей вентиляцией.
- Шумы, производимые установкой, не оказывают воздействия на соседние территории.
- Легко производится подключение установок к системе электропитания.
- Не устанавливайте оборудование на непредназначенных для этого металлических кронштейнах.
- Не устанавливайте оборудование в местах, подверженных опасности протекания горючих газов.
- При обогреве следите за тем, чтобы сток водоконденсата с опорного основания не мог оказаться на пути проходящих мимо людей.
- Не располагайте выпускные отверстия в направлении против ветра.
- Убедитесь в том, что оборудование расположено вне зоны доступа детей.
- Оставьте достаточно пространства для установки или сервисного обслуживания, см. рис. ниже.
- Кондиционер воздуха не может быть установлен в следующих местах:

а) На транспортном средстве или водном судне;

б) В местах присутствия тяжелого топлива или сильного ветра;

в) В местах повышенной влажности, таких как ванные комнаты, подвальные помещения и т.п.;

г) В местах размещения высокочастотного оборудования, такого как оборудование беспроводной связи, электросварочное оборудование, медицинское оборудование и т.п.;

д) Прочие особые места.

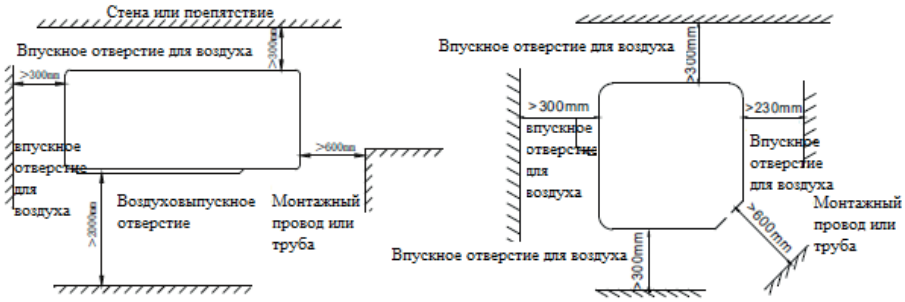

Размещение внутреннего блока кондиционера

- Сохраняйте горизонтальное положение установки, отсутствие вибрации и быстрое поступление воздуха ко всем зонам комнаты.
- Впускное отверстие для воздуха или воздуховыпускное отверстия внутреннего блока кондиционера не должны быть заблокированы, так чтобы поток поступающего воздуха или отработанного воздуха был свободным и не подвергался воздействию высоких температур или повышенной влажности.
- Не производите установку в местах присутствия паров масла или водяных паров.
- Избегайте установки в местах, где существует опасность образования, впуска, удержания или утечки горючих газов.
- Избегайте присутствия высокочастотного оборудования (такого как высокочастотные дуговые сварочные аппараты и т.п.).
- Не располагайте выпускные отверстия около устройств противопожарной сигнализации.

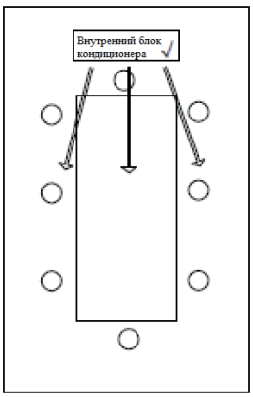

Правильное расположение
(равномерная циркуляция воздушного потока)

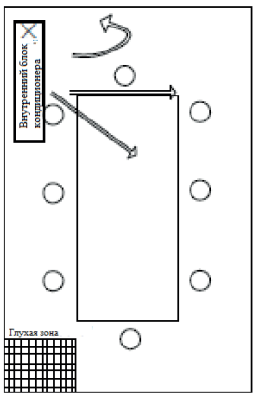

Неправильное расположение
(неравномерная циркуляция воздушного потока)

- Избегайте мест применения кислотных растворов.
- Размещайте внутренний блок около разъема электропитания или специальной электропроводки.

Подготовительные работы перед установкой

В соответствии с положением и размером в установленном виде размещается опорная основа.

Наружный блок кондиционера

Установка оборудования на земле:

Бетонное основание.

Такое основание имеет маркировку бетона, который обладает хорошим антивибрационным действием, а также необходимо отметить следующие факторы:

- Поверхность бетонного основания является тяжелой, прочной и ровной. По весу опора несущей поверхности в два раза превосходит саму установку.
- При создании платформы цементного основания применимы следующие параметры: установите спиральный арматурный стержень (Диаметр >9,5 мм) в бетонное основание, арматурный стержень должен быть закреплен в верхний и нижний слой, и расстояние между стержнями должно составлять 10 см.
- При создании цементного основания на бетонной напольной панели, пожалуйста, необработанную поверхность необходимо очистить и смочить, после этого установите бетонное основание.
- Пропорция для смешивания бетона 1:2:4, при необходимости вставьте несколько соответствующих анкерных болтов. Наконец, отшлифуйте платформу основания.
- Поверхность платформы бетонного основания должна быть обработана водонепроницаемым составом и вокруг организован сток, под углом 30º в

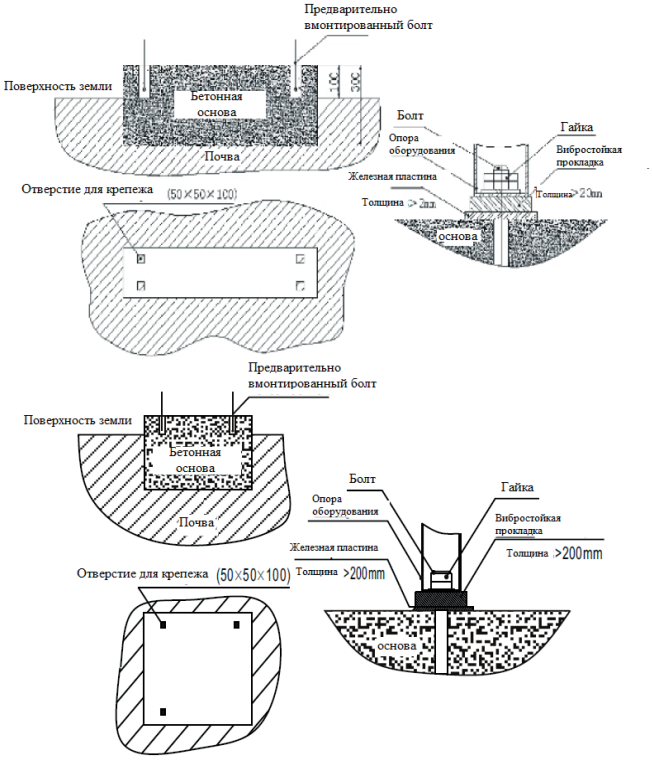

направлении водостока.

- После полного высыхания бетонного основания можно устанавливать кондиционер.
- Для обеспечения бесшумной работы установки и во избежание шумовых и вибрационных помех для окружающей территории, между опорой установки и основанием должна быть произведена укладка вибростойкой прокладки.
- Во избежание деформации и даже повреждения, которые могут быть вызваны смещением установки, эксплуатируемой на протяжении долгого времени, необходимо предпринять меры по закреплению установки в фиксированном положении.

ПРИМЕЧАНИЕ:
Расстояние между бетонным основанием и поверхностью земли должно быть более 100 мм;
Высота бетонного основания должна составлять более 300 мм;
Бетонное основание по уровню может иметь угол уклона менее 0,1%.
Приваренная с помощью швеллерной стали, двутаврового железа и уголкового железа, несущая конструкция должна быть приклепана к поверхности земли с помощью болтов.

ПРИМЕЧАНИЕ:
Несущая поверхность должна быть достаточно прочной для того, чтобы выдерживать нагрузку установки и не должна усиливать вибрацию или шум, которые могут приводить к созданию помех для окружающей территории.

Крепление кондиционера на стене

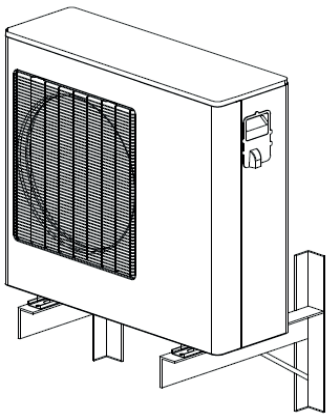

Внутренний блок кондиционера

Крепление установки на потолке

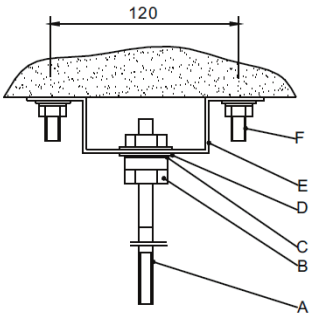

A: Болт подвески
B: Гайка
C: Пружинная шайба
D: Плоская шайба
E: Крепежная рейка
F: Расширительный болт

Контрольный осмотр при распаковке

Проведите контрольный осмотр оборудования перед установкой. Выполните следующее:

- Проведите осмотр внешней поверхности на предмет повреждений или наличия влаги после вскрытия.
- Проверьте соответствие наименования, технических характеристик, типа оборудования и проверьте наличие прилагаемого руководства по эксплуатации, аттестационной карточки, а также соответствие комплектации упаковочному листу.
- Проверьте оборудование (см. таблицу):

Пункт проверки	Содержание	Пункт проверки	Содержание
Оборудование	1) Проверьте поверхность на предмет повреждений или наличия влаги при открытии упаковки. 2) Проверьте состояние трубопровода. 3) Проверьте комплектацию. 4) Проверьте состояние газового давления в установке.	Вентилятор	Проверьте исправность работы вентилятора
Печатная плата	1) Проверьте исправность состояния печатной платы. 2) Проверьте прочность крепления детали. 3) Проверьте прочность соединения провода заземления.	Мотор вентилятора	1) Проверьте состояние изоляции. 2) Проверьте прочность соединения провода заземления. 3) Проверьте прочность соединения мотора вентилятора с проводом заземления.

Ведите запись результатов контрольного осмотра согласно таблице, указанной ниже:

Наименование		
Контрольный осмотр оборудования	1. Упаковка 2. Осмотр установки 3. Контрольная проверка печатной платы 4. Проверка вентилятора и мотора 5. Прочее	
Проверка технической документации	1. Упаковочный лист 2. Аттестационная карточка 3. Руководство по эксплуатации 4. Прочее	копия шт. копия шт. копия шт. копия шт.
Выявленные неисправности и сведения об их устранении		
Ответственный за проведение контрольного осмотра	Год Месяц День	

Проверка оборудования

- Перед установкой оборудования необходимо проверить характеристики мощности, наличие шнура и выключателя электропитания, чтобы подтвердить соответствие оборудования требованиям безопасности.
- Оборудование должно быть подключено к электросети с помощью специального выключателя электропитания с функцией защиты от протечек.

ПРИМЕЧАНИЕ:
В случае несоблюдения вышеизложенных требований, специалист по установке может отказаться от установки оборудования.

УСТАНОВКА КОНДИЦИОНЕРА

Установка внутреннего блока и наружного блока кондиционера

Установка наружных блоков

- Закрепите оборудование на основании и отрегулируйте по уровню.
- Закрепите оборудование на опоре с помощью гаек и затем затяните их.
- Прочно закрепите оборудование, чтобы выдержать воздействие вибрации или сильного ветра.
- При креплении оборудования на стене с помощью кронштейна, обратитесь к разделу установки Кондиционера воздуха для бытового пользования.
- При возведении бетонного основания, пожалуйста, обратитесь к рисунку справа.

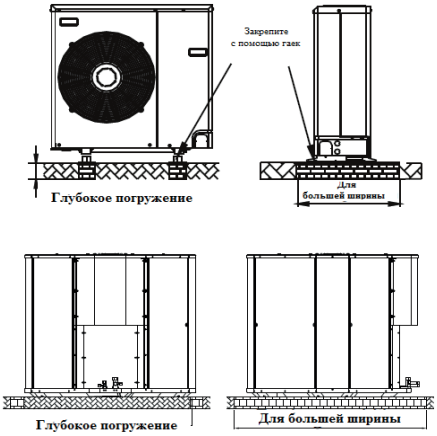

ПРИМЕЧАНИЕ:
Перевозить оборудование к месту установки необходимо в упаковке.
Угол наклона при перевозке не должен превышать 20º.

Установка внутреннего блока кондиционера

Закрепите подвесные болты M10 (4 болта):

- Пожалуйста, внимательно изучите следующий рисунок для правильного замера длины между болтами.
- Пожалуйста, закрепите с помощью подвесных болтов M10.
- Крепление на потолке будет варьироваться в зависимости от конструкции здания, проконсультируйтесь со строительным персоналом о необходимых действиях.

1. Размер потолка, на котором производится крепление ... Потолок должен быть ровным.
2. Укрепите потолочную балку во избежание возможной вибрации.
3.Снимите потолочную балку.
4. Укрепите место, где сняли потолочную балку, и закрепите потолочную балку.

- Проведите трубопровод в потолке после завершения установки главного корпуса. При выборе места эксплуатации определите направления выпуска труб перед монтажом установки. Особенно это важно при наличии в потолке трубопровода хладагента, дренажного трубопровода, внутренних и внешних линий, идущих к местам подключения.
- Крепление подвесных болтов.

Деревянная конструкция

Поперек потолочных балок необходимо уложить четырехкантный брус, затем закрепите подвесные болты.

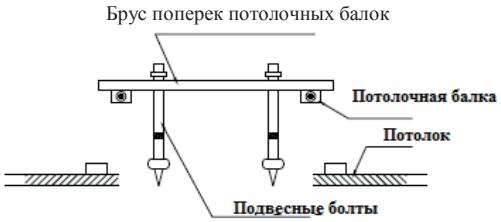

Новые бетонные блоки

Выполнить вставку или вмонтировать болты.

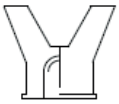

(Клиновидная вставка)

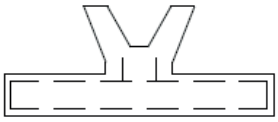

(Вставка в форме пластины)

Существующие исходные бетонные блоки

Используйте нарезной болт, установите крепление

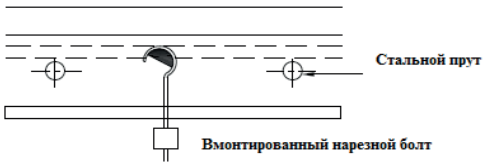

(Подвесная труба и вмонтированный нарезной болт)

Структура со стальными потолочными балками

Установите и используйте опорный стальной уголок

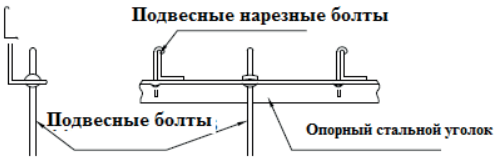

Крепление блока кондиционера на стене

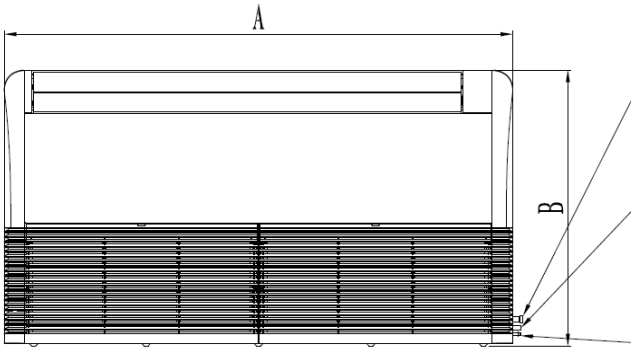

Вход соединения трубы хладагента (газовая труба)

Место слива

Вход соединения трубы хладагента (жидкостная сторона)

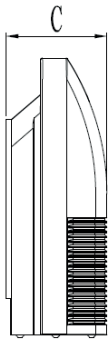

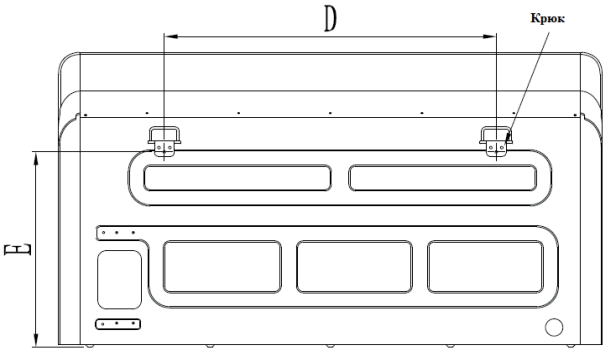

Закрепите крюк на стене с помощью саморезов (см. рис. справа).
Навесьте внутренний блок на крюк..

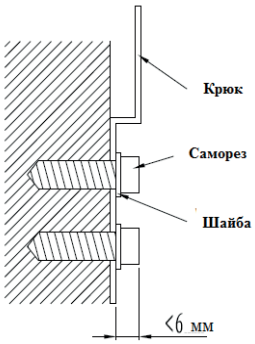

Потолочное крепление

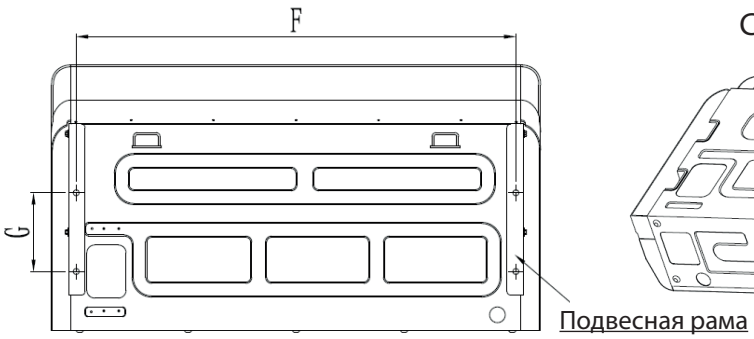

Снимите боковую стенку.

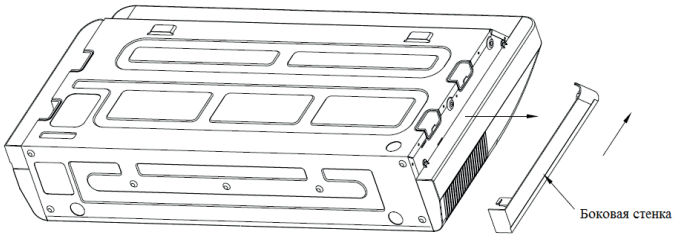

Подвесная рама навешивается на подвесной болт. Подготовьте крепежные болты для установки.

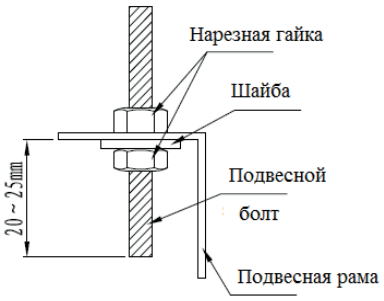

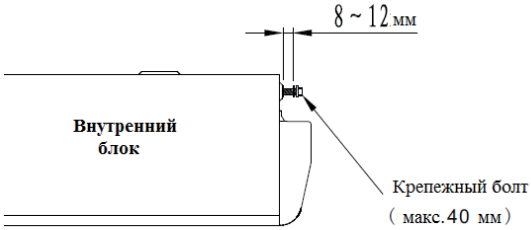

Необходимо навесить кондиционер на подвесную раму обратным движением. Плотно затяните крепежные болты по обеим сторонам.

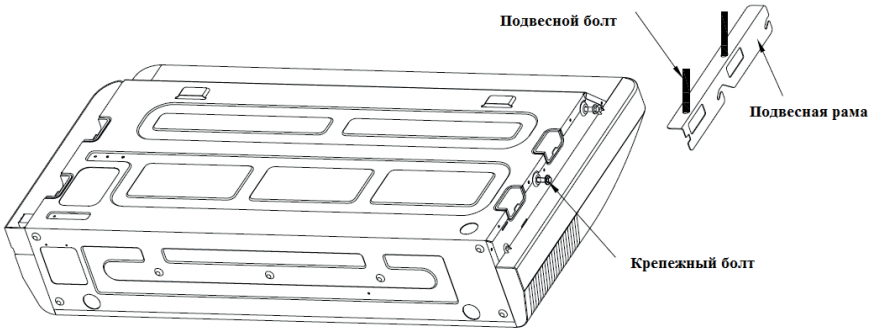

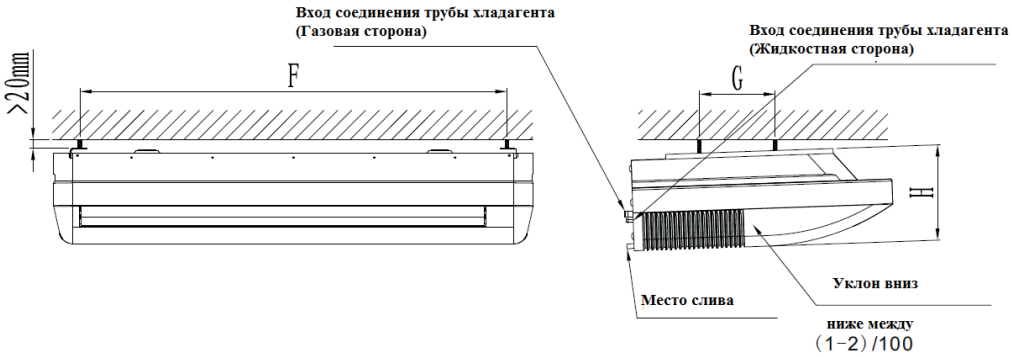

Габариты оборудования

Модель (кБте/ч)	A	B	C	Б	E	E	O	H
24 ~ 36	1245	680	244	760	450	1119	200	240
48 ~ 60	1670	680	244	1070	450	1542	200	240

ПРИМЕЧАНИЕ:

Габариты оборудования 24 кБте/ч и 36 кБте/ч одинаковы.

Габариты оборудования 48 кБте/ч и 60 кБте/ч одинаковы.

Установка и подсоединение трубопровода хладагента

После установки оборудования для внутреннего или внешнего размещения можно подсоединить трубопровод.

Контрольный осмотр трубопровода

Перед подсоединением трубопровода проведите осмотр трубопровода на предмет соответствия следующим требованиям:

- Труба внутри чистая, без содержания пыли, воздуха и воды в трубе;
- Раструбы и гайки на обоих концах трубы находятся в хорошем состоянии.

Согните трубу хладагента согласно инструкции. Во время сгибания избегайте повреждения или деформации трубы и сохраняйте радиус изгиба медной трубы как можно большим (по крайней мере 400 мм), количество сгибов должно быть не больше 3.

Соединение трубопровода

При подсоединении трубопровода хладагента к внутренним блокам процедура должна быть завершена в короткое время, чтобы время соединения двух труб занимало непродолжительное время на месте установки.

При подсоединении раструбного соединителя расположите две трубы на одной прямой, затем наденьте нарезную гайку и скрутите их. Наконец, закрутите заглушки с помощью ключей, рисунок приведен далее.

Пожалуйста, зафиксируйте медные трубы с помощью ключей при соответствующем крутящем усилии согласно таблице:

Таблица крутящего момента затяжки

Диаметр медной трубы 0 (мм)	Крутящий момент затяжки (кгс-м)
6,35	1.4~1.7
9,52	1.4~1.7
12,70	4.8~6.2
15,88	4.8~6.2
19,05	6.9~9.9

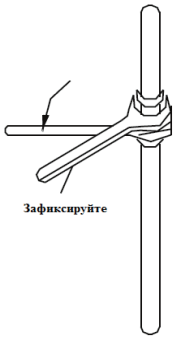

ПРИМЕЧАНИЕ:
Пожалуйста, используйте два ключа, обычный и динамометрический.

Просверлите отверстие в стене:
Трубопровод и проводка должны быт защищены муфтой при сверлении стены.

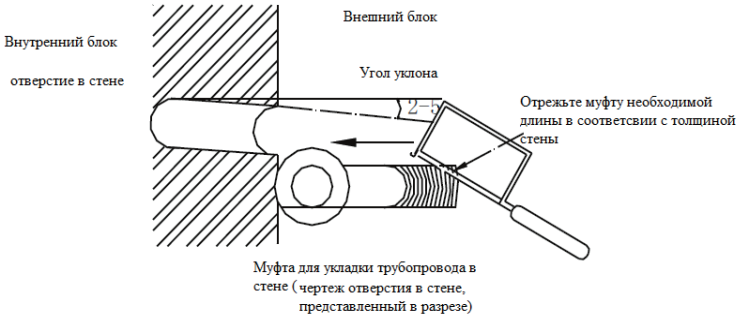

Нагнетание воздуха в соединительном трубопроводе

Если соединительный трубопровод не более 5 метров, используйте хладагент для нагнетания воздуха в наружном блоке (50-100 г хладагента используется для очистки трубопровода перед подсоединением к наружному блоку).

- Полностью открутите гайки в точках трубных соединений А, В, С, Э.
- Завинтите гайку клапана В с помощью шестигранного ключа и поверните сердечник клапана на 450 против часовой стрелки и удерживайте 10 секунд с помощью внутреннего шестигранного ключа и затем затяните отдел А.
- Проведите испытание на герметичность соединения и нажмите на сердечник клапана А на 20 секунд для нагнетания воздуха и затем закрутите рабочий клапан.
- Полностью откройте обратный клапан В и А с помощью

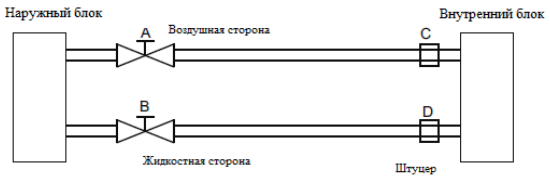

внутреннего шестигранного ключа, затем затяните гайки на данных клапанах.

Если длина соединительного трубопровода более 5 метров (в одном направлении), используйте вакуумный насос для нагнетания воздуха. При использовании установки К410А необходимо использовать вакуумный насос независимо от длины трубы.

- Открутите гайку А, подсоедините подпитывающий шланг 1 распределителя к клапану А (клапаны А и В должны быть выключены). Затем подсоедините подпитывающий шланг 2 к вакуумному насосу.
- Поверните рычаг низкого давления распределителя Ео в открытое положение.
- Начните нагнетание воздуха. Приоткройте клапан В, чтобы проверить, поступает воздух или нет. (Шум вакуумного насоса меняется и показания контрольно-измерительного прибора меняется от отрицательного до нуля), а затем затяните гайку клапана.
- После нагнетания воздуха приведите рычаг низкого давления распределителя (Во) в закрытое положение.

ПРИМЕЧАНИЕ:
Продолжайте нагнетать воздух на протяжении более 15 минут и доведите показания измерительного прибора до «-1,0х105Па» (-76см рт.ст.).

- Отсоедините подпитывающий шланг в точке трубного соединения А, затем затяните гайку.
- Открутите гайки с клапанов А и В и включите клапаны А и В, затем затяните гайки на данных клапанах.

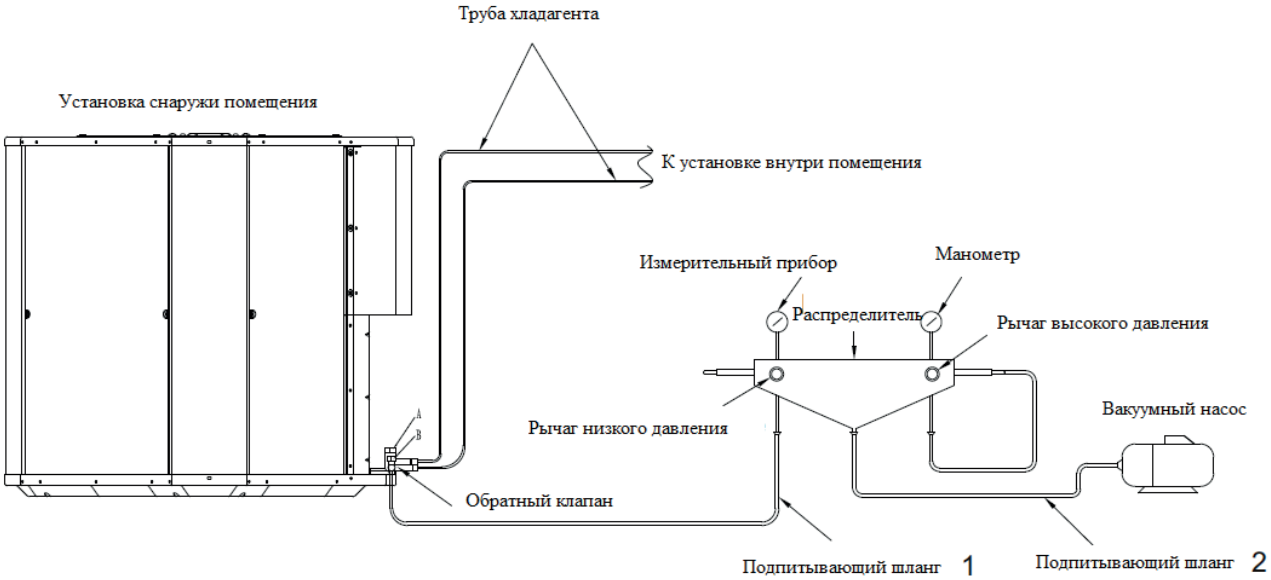

Испытание на герметичность

Мыльная вода подается к штуцерам и соединениям клапанов для контроля возможной протечки.

Сохранение тепла

После проведения испытания на обнаружение протечек и испытания под давлением, оберните трубопровод изоляционным материалом.

Требования к изоляционному слою:

- Изоляционный слой трубопровода должен быть не менее 8 мм и прочно закреплен.
- Обработайте поверхность изоляционного слоя водостойким и влагоустойчивым составом (обычно трубопровод необходимо обернуть).
- Не разрешается нанесение изоляционного слоя на поверхность с присутствием конденсата, когда установка находится в режиме охлаждения.

Новые запчасти для R410A

Новые запчасти для R410A	Изменения
Манометрический коллектор	Если рабочее давление является достаточно высоким, измерить давление с помощью обычного манометра является невозможным. Во избежание нагнетания любого другого хладагента диаметр патрубка должен быть изменен.
Подпитывающий шланг	Для повышения устойчивости к давлению необходимо заменить материл шланга и размер шланга (1/2 американской унифицированной мелкой резьбы, 20 витков резьбы на дюйм). При заказе подпитывающего шланга, пожалуйста, уточняйте размер.
Многофункциональный измерительный прибор	При высоком рабочем давлении и высокой скорости газообразования очень сложно считать показания использования зарядного цилиндра.
Динамометрический ключ (номинальный диаметр 1/4, 3/8)	Размер конусной контргайки повышается. Кроме того, обычный ключ применим в случае: номинальный диаметр 1/4 или 3/8.
Инструмент для развальцовки труб (тип трубного ключа)	Повышение размера отверстия в зажимной планке может повысить силу пробойника инструмента для развальцовки труб
Трубный отрез	Используется при создании раструба с помощью обычного инструмента для развальцовки труб.
Переходная трубная муфта для вакуумного насоса	При подсоединении к обычному вакуумному насосу, переходная трубная муфта может предотвратить обратное поступление масла вакуумного насоса в подпитывающий шланг.
Прибор для обнаружения утечки газа	Исключительно для хладагента гидрогенфторуглерод.

ПРИМЕЧАНИЕ:
Цилиндр хладагента поставляется с маркировкой хладагента (K410A), и специальный цвет покрытия защитного устройства - розовый для АКТ (код цвета АКТ: PM8 507).
Впускное отверстие цилиндра хладагента составляет 1/2 американской унифицированной мелкой резьбы, 20 витков резьбы на дюйм, зависит от диаметра подпитывающего шланга.

Монтаж трубопровода

Месторасположение и длина трубы должны определяться тем, где длина трубопровода будет как можно короче. Во время монтажа трубопровода обратите внимание на следующее:

Максимальная длина трубопровода

Модель (кБте/час)	A. Макс. длина (прямоточный)	B. Макс. разница по высоте (прямоточный)	C. Макс. количество изгибов
KF-CUA18	25	15	10
KF-CUA24	25	15	10
KF-CUA36	50	25	10
KF-CUA48	50	25	10
KF-CUA60	50	25	10

ПРИМЕЧАНИЕ:
Вышеуказанные параметры полностью учитывают потерю холодопроизводительности и маслоподъема при обеспечении 80% холодопроизводительности.

Применение маслоподъемных петель

Если разница высоты установки внутреннего блока и наружного блока относительна большая, маслоподъемные петли должны использоваться для возврата масла. Пожалуйста, изучите следующие методы типичной сборки на рисунке справа.

1) Разница высоты установки внутреннего блока и наружного блока составляет более 5 метров:

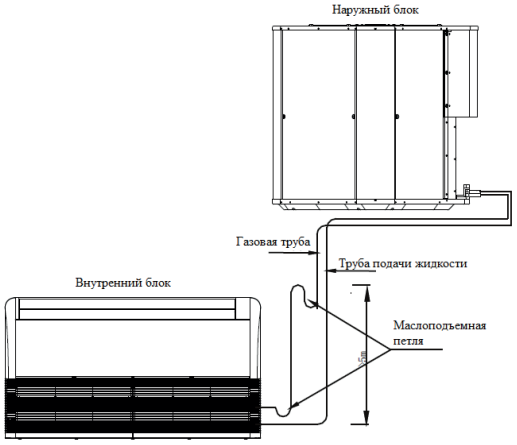

ПРИМЕЧАНИЕ:
В установке, в которой происходит только охлаждение, маслоподъемные петли не используются.

2) Если разница высоты установки внутреннего блока и наружного блока составляет менее 5 метров, монтаж производится обычным способом.

Добавление хладагента

Добавление хладагента при соединительных трубах длиннее 8 метров необходимо производить согласно таблице ниже.

Диаметр трубы подачи жидкости (мм)	Добавляемое количество на метр (г)
0 6,3	30
0 9,5	65
0 12,7	120

ПРИМЕЧАНИЕ:
При добавлении хладагента рабочее давление обратного потока воздуха должно составлять 4,5 - 5,5 кгс/см2.

Монтаж трубопровода отвода конденсата

Для напольно-потолочных установок существует два способа монтажа дренажного трубопровода:

Если монтаж производится вблизи системы дренажа, применим метод монтажа кондиционеров воздуха для домашнего пользования.

Если место монтажа находится далеко от системы дренажа:

В качестве материала трубопровода можно выбрать НПВХ;

Требования к установке:

а) Установите гидравлический затвор во внешней водосточной трубе и закрепите его.

б) Уклон дренажного трубопровода должен составлять не менее 10, а также на данном участке не должно быть изгиба.

в) Часть трубопровода отвода конденсата, находящаяся внутри помещения, должна быть изолирована теплосберегающим материалом во избежание появления конденсата, это требование распространяется и на соединительный трубопровод внутреннего блока кондиционера.

г) Если дренажная труба достаточно длинная, пожалуйста, используйте соответствующие опоры для защиты трубопровода от прогиба.

д) После монтажа трубопровода отвода конденсата необходимо провести тестовый контроль на предмет протечек с помощью подачи небольшого количества воды, чтобы проверить отсутствие протечек в местах соединений и беспрепятственный поток воды. Для нового помещения проведите тестовый контроль на предмет протечек перед монтажом потолка.

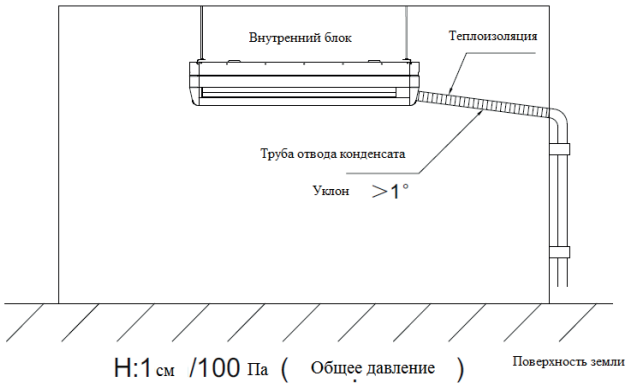

ПРОБНАЯ ЭКСПЛУАТАЦИЯ

Проверка и испытание системы

Проверка кондиционера воздуха

Перед проведением испытания необходимо проверить установки на соответствие следующим требованиям:

- Проверьте правильность монтажа внутреннего и наружного блоков.
- Проверьте исправность трубопровода и электропроводки.
- Проверьте герметичность соединений трубопровода хладагента с помощью прибора обнаружения утечки газа.
- Проверьте беспрепятственный поток в дренажной системе.
- Проверьте состояние теплоизоляционного слоя.
- Проверьте заземление оборудования.
- Проверьте напряжение электропитания (Проверьте соответствие напряжения допустимым нормам).
- Проверьте внутренний и наружный блоки на предмет отсутствия помех на пути входных и выпускных отверстий.
- Откройте обратный клапан со стороны подачи жидкости и со стороны подачи воздуха.

Если все вышеуказанные требования соблюдены, можно приступить к проведению испытания.

Испытание и наладка

Включите оборудование в режиме охлаждения с помощью пульта дистанционного управления и проведите испытание по следующим параметрам:

Внутренний блок кондиционера

- Проверьте исправность работы кнопок ВКЛ./ВЫКЛ. или функциональных кнопок на пульте управления.
- Проверьте исправность работы панели воздухонаправляющего устройства.
- Проверьте работу ламп.
- Проверьте исправность работы дренажной системы.
- Убедитесь в отсутствии нетипичного шума или вибрации во время работы.
- Проверьте исправность работы в режиме обогрева для агрегатов с тепловым насосом.

Наружный блок кондиционера

- Убедитесь в отсутствии нетипичного шума или вибрации во время работы.
- Убедитесь в том, что шум, поток воздух и дренажный сток не оказывают воздействия на соседние территории.
- Проверьте оборудование на предмет отсутствия утечки хладагента.

Проверка и приемка

Если наладка оборудования и тестовое испытание пройдены успешно, подготовьте и представьте информацию пользователям.

Подготовка информации включает (см. таблицы далее):

- Проверку записей распаковки оборудования, сертификат качества всего оборудования;
- Записи о работе по наладке оборудования.

Заполните гарантийный талон.

Записи о тестовом испытании и работе по наладке оборудования

Наименование проекта	
Дата работ по наладке	
Содержание работ по наладке	
Результаты работ по наладке	
Заключение	
Ответственный персонал	

Запись о проведении проверки и приемки выполнения работ

Наименование проекта		Местонахождение проекта	
Дата завершения работ		Дата поставки	
Содержание			
Информация о проведении проверки			
Заключение о проведении проверки			
Примечание			
	Год Месяц День	Презентация пользователям	Год Месяц День

ПРИМЕЧАНИЕ:
Данные таблицы предложены в качестве образца и отличаются от стандартных бланков проверки и приемки выполнения работ.

ТЕХНИЧЕСКОЕ ОБСЛУЖИВАНИЕ

Перед проведением технического обслуживании

- Выключите кондиционер и вытащите вилку из розетки.
- Не используйте воду для мытья кондиционера.

Это может привести к поражению электрическим током, пожалуйста, используйте мягкую и сухую ткань для очистки кондиционера воздуха.

- Не используйте следующие вещества и составы:
- Горячую воду (выше 40ºC): Горячая вода может деформировать кондиционер или привести к изменению цвета.
- Газолин, растворитель краски, бензин и полирующие составы, и т.п. Эти вещества могут повредить кондиционер.

⚠ **ОСТОРОЖНО!** Если воздушный фильтр покрыт пылью или грязью, это может повлиять на действия охлаждения или обогрева, вызвать усиление шума и повышение энергопотребления. Поэтому необходимо проводить регулярную очистку воздушного фильтра.

Эксплуатационное обслуживание после долгого простоя оборудования

(например, в начале сезона)

- Убедитесь в отсутствии преград на пути входных и выпускных отверстий внутреннего и наружного блоков кондиционера.
- Убедитесь в отсутствии признаков коррозии или ржавчины на установочной основе.
- Проверьте заземление установки.
- Включите источник электропитания.
- Вставьте батарейки в пульт дистанционного управления.

Эксплуатационное обслуживание во время эксплуатационного сезона

Проведите очистку воздушного фильтра (регулярность проведения очистки - один раз в две не-

дели).

- Снимите воздушный фильтр;
- Проведите очистку воздушного фильтра.

Если фильтр очень грязный, пожалуйста, используйте для очистки воздушного фильтра теплую воду (около 30ºC) и затем просушите его.

⚠ **ОСТОРОЖНО!** Не используйте кипящую воду для очистки фильтра! Не сушите фильтр над открытым огнем! Не применяйте излишнюю силу для снятия фильтра!

Установите воздушный фильтр.

При использовании кондиционера воздуха без воздушного фильтра, пыль и грязь может оседать на внутренних частях установки, что может привести к неисправной работе и повреждению.

Проведите очистку кондиционера

- Используйте мягкую и сухую ткань для протирания кондиционера или используйте пылесос для очистки кондиционера.
- Если кондиционер слишком загрязнен, используйте небольшой кусок ткани, смоченный в нейтральном чистящем средстве для бытового применения, для проведения очистки.

Эксплуатационное обслуживание перед отключением оборудования на долгий период

(например, в конце сезона)

- Установите температуру 30ºC и приведите установку в рабочее состояние в режиме охлаждения на период около половины суток (для просушивания установки внутри).
- Отключите оборудование и источник электропитания. Обычно кондиционер воздуха потребляет около 5 Вт электроэнергии даже в выключенном состоянии. В целях энергосбережения и безопасности вытащите вилку из розетки, если кондиционер не используется.
- Проведите очистку и заново установите воздушный фильтр.
- Проведите очистку внутреннего и наружного блока кондиционера.
- Достаньте батарейки из пульта управления.

ПОИСК И УСТРАНЕНИЕ НЕИСПРАВНОСТЕЙ

Следующие неисправности не являются случаями поломки:

Проблема	Анализ
Кондиционер не включается заново после выключения	Установка производит задержку пуска на 3 минуты после остановки в целях защиты. Трехминутный таймер защиты встроенного микрокомпьютера срабатывает автоматически, но это не относится к случаям, когда установка запускается в первый раз.
Кондиционер воздуха не подает воздух в начале работы в режиме обогрева.	Кондиционер не подает воздух во избежание подачи холодного воздуха до прогревания внутреннего теплообменника (2-5 минут).
Кондиционер воздуха не подает воздух после интервала работы 5-10 минут в режиме обогрева.	Кондиционер воздуха автоматически переключается в режим оттаивания при достаточно низкой температуре или повышенной влажности снаружи помещения, поэтому необходимо подождать некоторое время.
Кондиционер воздуха не подает воздух в режиме осушения.	Иногда вентилятор установки внутри помещения прекращает работать во избежание испарения конденсата и для энергосбережения.
Кондиционер воздуха выдувает влагу в режиме охлаждения.	Это может быть вызвано слишком высокой температурой и влажностью внутри помещения. Это прекратится при понижении температуры и влажности.
Подаваемый воздух имеет запах.	Подаваемый воздух может иметь запах, если в установку попадает табак или косметические средства.

Проблемма	Анализ
Установка скрипит.	Это может быть вызвано циркуляцией хладагента внутри установки.
Установка трещит.	Это может быть вызвано нарастанием температуры или сжатием пластика.
При восстановлении электропитания кондиционер воздуха не запускается в работу.	Это происходит потому, что схема памяти микрокомпьютера очищена. Пожалуйста, запустите кондиционер в работу с помощью пульта дистанционного управления.
Кондиционер воздуха не получает сигнал от пульта дистанционного управления.	Это может произойти в том случае, когда приемник сигнала кондиционера находится под воздействием прямого солнечного света или яркого света, или батарея полностью использована. В этом случае необходимо устранить факторы воздействия или поменять батарейки.
Возникает некоторое скопление жидкости на воздухоотводе или воздухораспределительной решетке	Влага воздухоотвода и воздухораспределительной решетки конденсируется при работе кондиционера во влажной среде на протяжении длительного периода времени, пожалуйста, приведите воздухораспределительную решетку и крыло вентилятора в положение параллельное направлению подачи воздуха и выберите режим «Высокой скорости» для устранения проблемы конденсата.

Немедленно вытащите вилку из розетки и информируйте Вашего дистрибьютора в следующих случаях:

- Предохранитель или выключатель часто выходят из строя.
- Провода электропитания перегреваются.
- Изоляция проводов электропитания нарушена.
- Переключатель работает неисправно.
- Работа кондиционера сопровождается нетипичным шумом.

Функция самодиагностики неисправностей

Наша компания предоставляется нашим клиентам удобство в обслуживании и производит установку различных экспертных систем, которые могут сигнализировать о неисправных функциях установки.

Таблица кода неисправности внутреннего блока

Светодиодные сигналы неисправности	Цифровая индикация	Описание неисправности
Мигающая лампочка таймера	E2	Неисправность датчика температуры наружного воздуха (T1)
Мигающий сигнал работы	E3	Неисправность температурного датчика трубопровода теплообменника(T2)
Мигающая лампа режима оттаивания	E5	Неисправность температурного датчика конденсатной трубки (T3)
Мигающий предупредительный сигнал	E5	Защита от проникновения влаги
Мигающий сигнал работы, мигающая лампа режима оттаивания	E1	Неисправность связи блока управления и внутреннего блока кондиционера
Мигающий сигнал работы, мигающая лампочка таймера	P6	Неисправность ЭСППЗУ внутреннего блока
Мигающая лампа режима оттаивания, мигающая лампочка таймера	E0	Система защиты от сваливания вентилятора внутреннего блока
Мигающая лампа режима оттаивания, мигающий предупредительный сигнал	E2	Защита наружного блока
	E7	Защита наружного блока от сверхтока
Мигающая лампочка таймера, мигающий предупредительный сигнал	E0	Неисправность канала связи между внутренним и наружным блоком
Мигающий сигнал работы, мигающая лампа режима оттаивания, мигающая лампочка таймера	E3	Защита от высокого давления
Мигающая лампа режима оттаивания, мигающая лампочка таймера, мигающий предупредительный сигнал	E4	Защита от низкого давления
Мигающий сигнал работы, мигающая лампочка таймера, мигающий предупредительный сигнал	E8	Защита от превышения температуры воздухоотвода наружного блока
Мигающий сигнал работы, мигающая лампа режима оттаивания, мигающая лампочка таймера, мигающий предупредительный сигнал	E9	Нарушение трехфазной последовательности подачи электропитания

Таблица кода неисправности наружного блока

Неисправность	Светодиодный сигнал
Высокое давление	Зеленая лампочка мигает 1 раз каждые 5 секунд
Неисправность температурного датчика	Зеленая лампочка мигает 2 раза каждые 5 секунд
Измерение перелива	Зеленая лампочка мигает 3 раза каждые 5 секунд
Проверка порядка чередования фаз	Зеленая лампочка мигает 4 раза каждые 5 секунд
Превышение температуры воздухоотвода	Зеленая лампочка мигает 5 раз каждые 5 секунд
Низкое давление	Зеленая лампочка мигает 6 раз каждые 5 секунд
Нормальный прием связи	Желтая лампочка горит постоянно
Отсутствует прием связи	Желтая лампочка гаснет
Предупреждение о нарушении связи	Желтая лампочка мигает

Следующие случаи не являются проблемами неисправности кондиционера

- Иногда кондиционер воздуха может выпускать запахи, т.к. установка поглощает запах в комнате, запах мебели, сигарет, косметики и т.д., а затем испускать их снова.
- Продолжительный шипящий звук подается во время работы установки. Это звук газа хладагента, проходящего через внутренний и наружный блоки установки.
- При включении или выключении кондиционера можно услышать треск кондиционера Это звук от сжатия или расширения частей конструкции кондиционера, которые могут быть вызваны изменениями температуры.

ЭЛЕКТРИЧЕСКАЯ ПРОВОДКА

Электромонтаж

Правила техники безопасности при электромонтаже

- Установка должна потреблять спецпитание, иметь специальное реле с функцией защиты от утечки тока;
- Изучите информацию об электрическом напряжении и технические характеристики электропроводки перед проведением электромонтажа;
- Обратите внимание на указания на клеммной панели во избежание неправильного электромонтажа;
- Никогда не подсоединяйте сигнальные порты внутреннего и наружного блоков к источнику электропитания, иначе это может привести к серьезным последствиям;
- Обратите внимание на полярность клеммной панели и клеммных кодов;
- Производите монтаж кабелей электропередачи в соответствии с местными требованиями управления по энергетике и техническими характеристиками оборудования;
- В случае повреждения кабеля электропитания, пожалуйста, свяжитесь с нашим сервисным центром с заявкой о поставке мягкой проволоки.

Электромонтаж для внутреннего блока установки

- Снимите крышку электрической коробки внутреннего блока и фиксирующую панель воздуховодов;
- Подсоедините кабели электропитания и сигнальные кабели в соответствующие порты в соответствии с диаграммой электромонтажа;
- Откройте зажим и зафиксируйте кабели электропитания и сигнальные кабели на фиксирующей панели;
- Закрепите фиксирующую панель и закрепите крышку электрической коробки.

Электромонтаж линий управления внутреннего и внешнего блоков установки

- Соедините кабели внутреннего и внешнего блоков установки;
- Во время электромонтажа необходимо учитывать условия окружающей среды, такие как температура воздуха, температура прямого солнечного света;
- Диаметр кабеля должен быть минимально возможным для кабеля с металлическим стержнем. Но учитывая потерю напряжения, можно выбирать кабель с большим диаметром;
- Подсоедините к установке провода заземления.

Таблица технических характеристик проводов электропитания

Наименование / Модель (кБтс/ч)	Провода внешней электропроводки	Провода внутренней электропроводки	Сигнальные кабели	Тип электропитания
24-контактный (однофазный)	3x2.5 мм2	3x1.0 мм2	RS485 экранированная витая пара	Наружный и внутренний блоки питаются отдельно
36/48-контактный (однофазный)	3x4.0 мм2	3x1.0 мм2		
36/48-контактный (трехфазный)	5x1.5 мм2	3x1.0 мм2		
60-контактный (однофазный)	3x6.0 мм2	3x1.0 мм2		
60-контактный (трехфазный)	5x2.5 мм2	3x1.0 мм2		

УТИЛИЗАЦИЯ

Утилизация данного прибора производится в соответствии с нормами и правилами, принятыми местной администрацией.

ОСНОВНЫЕ ЭТАПЫ УТИЛИЗАЦИИ:

- отсоедините от сети вилку и перережьте сетевой шнур;
- корпус и другие части оборудования подлежат захоронению на полигонах бытовых и промышленных отходов по правилам и требованиям, установленным местной администрацией;
- сжигание корпуса, боковых частей категорически запрещается ввиду образования при горении токсических веществ;
- компрессор, пускозащитное реле, проводка, теплообменники, вентиляторы могут утилизироваться как лом черных и цветных металлов на предприятиях по переработке металла;
- элементы стеклянной структуры утилизируются на специализированном предприятии по утилизации стекла,
- лампы освещения утилизируются на специализированном предприятии по утилизации люминесцентных ламп.

Правильная утилизация данного прибора, после окончания срока службы (эксплуатации), поможет предотвратить потенциально вредное воздействие на окружающую среду и здоровье человека.

Данный прибор содержит компоненты из горючего материала и не может быть утилизирован с обычным бытовым мусором (отходами). Для получения более подробных сведений об утилизации старого оборудования обратитесь в администрацию города или службу, занимающуюся утилизацией.

Внутренние блоки

Модель			KRAFT KF-CUA18/I	KRAFT KF-CUA24/I	KRAFT KF-CUA36/I	KRAFT KF-CUA48/I	KRAFT KF-CUA60/I
Электропитание внутреннего блока		В/ф/Гц	220~240/1/50	220~240/1/50	220~240/1/50	220~240/1/50	220~240/1/50
Охлаждение	Мощность	БТЕ/ч	18000	24000	36000	48000	60000
		кВт	5,3	7,1	10,5	14	16
	Максимальная потребляемая мощность (Вт)	Вт	1960	2550	4100	5260	5960
	Рабочий ток	А	0.3	0,7	1,4	1,2	1,2
	EER-коэффициент		2.7	2.78	2.56	2.66	2.68
Обогрев	Мощность	БТЕ/ч	19800	26000	39000	52000	60000
		кВт	5,8	7,7	11,5	15,2	16
	Максимальная потребляемая мощность (Вт)	Вт	1720	2250	3900	5360	6060
	Рабочий ток	А	0.3	0,7	1,4	1,2	1,2
	COP-коэффициент		3.37	3.42	2.95	2.84	2.64
Двигатель вентилятора	Модель		YSK110-59LD-4P17	YSK110-59LD-4P17	YSK110-180LD-4P2	YSK110-59LD-4P17 +YSK110-59LD-4P17	YSK110-59LD-4P17 +YSK110-59LD-4P17
	Потребляемая мощность	Вт	59	59	180	59+59	59+59
	Конденсатор	F	3	3	5	3+3	3+3
	Скорость вращения (Выс/Сред/Низ)	об/мин	1310/1139/1016	1310/1139/1016	1330/1230/1130	1310/1139/1016	1310/1139/1016
Теплообменник	Количество рядов		3	3	3	3	3
	Размеры ШхВхГ	мм	680*252*40.11	680*252*40.11	948×252×40.11	1300×252×40.11	1300×252×40.11
	Количество контуров		4	4	4	5	5
Расход воздуха (высокая скорость)		m3/ч	1200	1200	1500	2300	2300
Макс.рабочее давление		Мра	4,0	4,5	4,9	4,5	4,5
Уровень шума		dB(A)	48~52	48~52	45~52	51~57	51~57
Вес и габариты	Без упаковки (ШхВхГ)	Блок, мм	1050×675×235	1050×675×235	1300×675×235	1670×675×235	1670×675×235
	В упаковке (ШхВхГ)	Блок, мм	1130×765×330	1130×765×330	1380×765×325	1750×770×325	1750×770×325
	Нетто/брутто	Блок, кг	25/30	26.5/31	32/37	40.5/46.5	40.5/46.5
Класс электрозащиты			I класс	I класс	I класс	I класс	I класс
Степень защиты IP			IPX0	IPX0	IPX0	IPX0	IPX0
Тип фреона			R410A	R410A	R410A	R410A	R410A
Фреонопроводы	Жидкостной/Газовый	мм	Ф6.35/Ф12.7	Ф9.52/Ф15.88	Ф9.52/Ф19.05	Ф9.52/Ф19.05	Ф9.52/Ф19.05
Дренажный шланг		мм	25	25	25	25	25

Наружные блоки

Модель			KRAFT KF-CUA18/O	KRAFT KF-CUA24/O	KRAFT KF-CUA36/O	KRAFT KF-CUA48/O	KRAFT KF-CUA60/O
Электропитание наружного блока		В/ф/Гц	220~240/1/50	220~240/1/50	380~415/3/50	380~415/3/50	380~415/3/50
Охлаждение	Мощность	БТЕ/ч	18000	24000	36000	48000	60000
		кВт	5,3	7,1	10,5	14	16
	Потребляемая мощность	Вт	1900	2400	3800	5000	5700
	Рабочий ток	А	8,26	10,6	6,9	8,2	10
Обогрев	Мощность	БТЕ/ч	20000	26000	39000	52000	60000
		кВт	5,9	7,7	11,5	15,2	16
	Потребляемая мощность	Вт	1690	2100	3600	5100	5800
	Рабочий ток	А	7,35	9,2	6,5	8,4	10,2
Пусковой ток		А	48	60	42	72	85
Компрессор	Модель		WHP06800ASV-C7EQ	QXAH-E25H050A	QXAS-F356SN450	LN51Y	QXAS-H59SN345B
	Тип		Ротационный	Ротационный	Ротационный	Ротационный	Ротационный
	Производитель		HIGHLY	Landa	Landa	MITSUBISHI	Landa
	Производительность	БТЕ/ч	17196	21510	30000	42720	51860
	Потребляемая мощность	Вт	1750	2063	2910	4125	4900
	Термозащита		Встроенная	Встроенная	Встроенная	Встроенная	Встроенная
	Конденсатор	F	60	60	/	/	/
	Масло	мл	480	600	1050	900	1700
Двигатель вентилятора	Модель		YDK-40-6P3-AL-01	YDK-75-6P3-AL	YDK-90-6P3-1	YDK-60-6P3-2*2	YDK-60-6P3-2*2
	Потребляемая мощность	Вт	40	75	90	60*2	60*2
	Конденсатор	F	3	3	5	4	4
	Скорость вращения	об/мин	890	890	820	780	780
Теплообменник	Количество рядов		1	1	2	1	1
	Размеры (ШхВхГ)	мм	760×500×22	785×650×21.65	1002×756×38.8	810×1275×21.65	810×1275×21.65
	Количество контуров		2	2	5	6	6
Расход воздуха (высокая скорость)		m3/ч	2200	3400	3800	6100	6100
Макс.рабочее давление		Мра	4.0	4.5	4.9	4.2	4.2
Рабочее давление		Мра	1.2	1.5	1.5	1.2	1.2
Уровень шума		dB(A)	55	56	56	60	60
Размеры и вес блока	Размеры (ШхВхГ)	мм	850×555×345	914×702×382	1015×810×445	911×1330×400	911×1330×400
	Размеры в упаковке (ШхВхГ)	мм	915×600×380	975×770×435	1075×875×495	964×1445×402	964×1445×402
	Вес нетто/брутто	кг	36/38.5	52/55	67/71	83/92	91/100
Класс электрозащиты			I класс	I класс	I класс	I класс	I класс
Степень защиты IP			IPX4	IPX4	IPX4	IPX4	IPX4
Тип фреона / вес		г	R410A/1000	R410A/1400	R410A/2300	R410A/2700	R410A/2700
Кабель питания	Подключение питания		на внутренний блок	индивидуально на внутренний и наружный блок	индивидуально на внутренний и наружный блок	индивидуально на внутренний и наружный блок	индивидуально на внутренний и наружный блок
	Кабель питания	mm2	3×2.5	3×2.5/3×1.0	5×1.5/3×1.0	5×2.5/3×1.0	5×2.5/3×1.0
Фреонопроводы	Жидкостной/Газовый	мм	6.35/12.7	9.52/15.88	9.52/19.05	9.52/19.05	9.52/19.05
	Максимальная протяженность	м	20	25	30	30	30
	Максимальный перепад высот	м	10	15	20	20	20

ГАРАНТИЙНЫЕ ОБЯЗАТЕЛЬСТВА

Продавец обязан при продаже заполнить гарантийные талоны. Дата изготовления товара находится на упаковке и на боковой стенке товара.

! ***Гарантийный срок эксплуатации — 24 (двадцать четыре) месяцев*** со дня продажи при условии соблюдения правил эксплуатации, транспортрования и хранения, предусмотренных данной инструкцией. ***Срок службы — 7 (семь) лет со дня продажи.***

- В течение гарантийного срока все выявленные потребителем неисправности, возникшие по вине изготовителя, устраняются бесплатно предприятиями гарантийного ремонта.
- В течение гарантийного срока изготовитель отвечает за недостатки товара, если не докажет, что они возникли после передачи товара потребителю вследствие нарушения потребителем правил использования, хранения или транспортировки товара, действий третьих лиц или непреодолимой силы.
- Гарантийный талон может быть изъят только механиком предприятия, осуществляющего гарантийный ремонт, и только при наличии дефекта в кондиционере. Требуйте расписки механика об изъятии гарантийного талона в его корешке.

! ***Предприятия, осуществляющие гарантийный ремонт, не несут ответственность за выход из строя кондиционер воздуха напольно-потолочного типа KRAFT если докажут, что он произошел по вине потребителя.***

- После истечения срока службы предприятие-изготовитель и гарантийные сервисные центры не несут ответственности за безопасную эксплуатацию изделия.
- Информация об авторизованных сервисных центрах доступна http://kraftltd.com или по бесплатному телефону службы поддержки 8 (800) 200-79-97. В случае возникновения вопросов или проблем, связанных с продукцией KRAFT, просим Вас обращаться в письменном виде по адресу: ЗАО «ЛЕБЕДИНСКИЙ ТОРГОВЫЙ ДОМ», ул. Днепропетровская, 50 В, г. Ростов-на-Дону, 344093, Россия, либо по электронной почте: service@lbtd.ru.

СВИДЕТЕЛЬСТВО О ПРИЕМКЕ И ПРОДАЖЕ

Кондиционер воздуха типа сплит-система KRAFT модель _____ **серийный №** _____

Дата производства «_____» _____ _____г.

Штамп ОТК

Продан _____
наименование и номер магазина

Дата продажи «_____» _____ _____г. Штамп магазина _____
подпись продавца

Адрес сервисной службы _____
заполняется организацией, продавшей кондиционер

Претензий к внешнему виду, комплектации и работе кондиционера не имею.
С гарантийными условиями ознакомлен.

_____
ФИО, подпись покупателя

ТАЛОН УСТАНОВКИ

Кондиционер воздуха типа сплит-система KRAFT модель _____ **серийный №** _____

установлен в г. _____ ул. _____, дом №_____, кв._____

и подключен механиком _____
(наименование организации)

_____

Механик _____
(подпись, дата)

Кондиционер укомплектован и работоспособен.
С инструкцией по эксплуатации, правилами пользования и гарантийными обязательствами ознакомлен.

Владелец _____
(подпись, дата)

КОРЕШОК ТАЛОНА № 1 на гарантийный ремонт
кондиционера воздуха типа сплит-система **KRAFT**
модель _____ серийный №_____
Механик _____ _____
Ф.И.О. подпись
Дата «_____» _____ _____г.
Вид и содержание выполненных работ _____
_____
_____

Линия отреза

Талон № 1
на гарантийный ремонт
кондиционера воздуха типа сплит-систем
KRAFT модель _____
Серийный № _____
Дата производства «___» _____ ____г.
Продан _____
наименование торгующей организации и ее адрес
_____
Дата продажи «___» _____ ____г.
Штамп магазина _____
личная подпись продавца

КОРЕШОК ТАЛОНА № 2 на гарантийный ремонт
кондиционера воздуха типа сплит-система **KRAFT**
модель _____ серийный №_____
Механик _____ _____
Ф.И.О. подпись
Дата «_____» _____ _____г.
Вид и содержание выполненных работ _____
_____
_____

Линия отреза

Талон № 2
на гарантийный ремонт
кондиционера воздуха типа сплит-система
KRAFT модели _____
Серийный № _____
Дата производства «___» _____ ____г.
Продан _____
наименование торгующей организации и ее адрес
_____
Дата продажи «___» _____ ____г.
Штамп магазина _____
личная подпись продавца

КОРЕШОК ТАЛОНА № 3 на гарантийный ремонт
кондиционера воздуха типа сплит-система **KRAFT**
модель _____ серийный №_____
Механик _____ _____
Ф.И.О. подпись
Дата «_____» _____ _____г.
Вид и содержание выполненных работ _____
_____
_____

Линия отреза

Талон № 3
на гарантийный ремонт
кондиционера воздуха типа сплит-система
KRAFT модель _____
Серийный № _____
Дата производства «___» _____ ____г.
Продан _____
наименование торгующей организации и ее адрес
_____
Дата продажи «___» _____ ____г.
Штамп магазина _____
личная подпись продавца

КОРЕШОК ТАЛОНА № 4 на гарантийный ремонт
кондиционера воздуха типа сплит-система **KRAFT**
модель _____ серийный №_____
Механик _____ _____
Ф.И.О. подпись
Дата «_____» _____ _____г.
Вид и содержание выполненных работ _____
_____
_____

Линия отреза

Талон № 4
на гарантийный ремонт
кондиционера воздуха типа сплит-система
KRAFT модель _____
Серийный № _____
Дата производства «___» _____ ____г.
Продан _____
наименование торгующей организации и ее адрес
_____
Дата продажи «___» _____ ____г.
Штамп магазина _____
личная подпись продавца

Кондиционер воздуха типа сплит-система KRAFT
модель _____серийный №_____
Владелец, его адрес_____
_____
_____
подпись
Телефон владельца _____
Причина отказа (неисправность)_____
_____
_____
_____
Владелец: _____
подпись
Механик: _____
Ф.И.О.
Выполнены работы: _____
_____
Дата «_____» _____ _____г.
Механик: _____ Владелец: _____
подпись подпись
Утверждаю _____
наименование сервисного предприятия и адрес
_____
_____ _____
должность руководителя предприятия, выполнившего обслуживание МП подпись

Кондиционер воздуха типа сплит-система KRAFT
модель _____серийный №_____
Владелец, его адрес_____
_____
_____
подпись
Телефон владельца _____
Причина отказа (неисправность)_____
_____
_____
_____
Владелец: _____
подпись
Механик: _____
Ф.И.О.
Выполнены работы: _____
_____
Дата «_____» _____ _____г.
Механик: _____ Владелец: _____
подпись подпись
Утверждаю _____
наименование сервисного предприятия и адрес
_____
_____ _____
должность руководителя предприятия, выполнившего обслуживание МП подпись

Кондиционер воздуха типа сплит-система KRAFT
модель _____серийный №_____
Владелец, его адрес_____
_____
_____
подпись
Телефон владельца _____
Причина отказа (неисправность)_____
_____
_____
_____
Владелец: _____
подпись
Механик: _____
Ф.И.О.
Выполнены работы: _____
_____
Дата «_____» _____ _____г.
Механик: _____ Владелец: _____
подпись подпись
Утверждаю _____
наименование сервисного предприятия и адрес
_____
_____ _____
должность руководителя предприятия, выполнившего обслуживание МП подпись

Кондиционер воздуха типа сплит-система KRAFT
модель _____серийный №_____
Владелец, его адрес_____
_____
_____
подпись
Телефон владельца _____
Причина отказа (неисправность)_____
_____
_____
_____
Владелец: _____
подпись
Механик: _____
Ф.И.О.
Выполнены работы: _____
_____
Дата «_____» _____ _____г.
Механик: _____ Владелец: _____
подпись подпись
Утверждаю _____
наименование сервисного предприятия и адрес
_____
_____ _____
должность руководителя предприятия, выполнившего обслуживание МП подпись

НАСТОЯЩАЯ ГАРАНТИЯ НЕ РАСПРОСТРАНЯЕТСЯ НА:

Периодическое обслуживание и сервисное обслуживание.

Изделия (чистку, замену фильтров или устройств выполняющих функции фильтров), любые адаптации и изменения изделия, в т.ч. с целью усовершенствования и расширения обычной сферы его применения, которая указана в Инструкции по эксплуатации изделия, без предварительного письменного согласия изготовителя.

НАСТОЯЩАЯ ГАРАНТИЯ НЕ РАСПРОСТРАНЯЕТСЯ ТАКЖЕ НА СЛУЧАИ:

Полностью/частично изменённого, стертого, удаленного или неразборчивого серийного номера изделия. Использования изделия не по его прямому назначению, не в соответствии с его Инструкцией по эксплуатации, в том числе, эксплуатации изделия с перегрузкой или совместно со вспомогательным оборудованием, на наличие на изделии механических повреждений следы воздействия агрессивных веществ, высоких температур, повышенной влажности/запыленности, ставших причиной неисправности изделия;ремонта/наладки/инсталляции/адаптации/пуска изделия в эксплуатацию не уполномоченными на то организациями/лицами; стихийных бедствий (пожар, наводнение и т. д.) и других причин находящихся вне контроля продавца, уполномоченной изготовителем организации, импортера, изготовителя и покупателя, которые причинили вред изделию; неправильного подключения изделия к электрической сети, а так же неисправностей (не соответствий рабочих параметров) электрической сети и прочих внешних сетей; дефектов, возникших вследствие попадания внутрь изделия посторонних предметов, жидкостей, кроме предусмотренных инструкцией по эксплуатации, насекомых и продуктов их жизнедеятельности и т.д. не правильного хранения изделия; необходимости замены ламп, фильтров, элементов питания, аккумуляторов, предохранителей, а так же стеклянных/фарфоровых/матерчатых и перемещаемых вручную деталей и других дополнительных быстро изнашивающихся/сменных деталей изделия, которые имеют собственный ограниченный период работоспособности, в связи с их естественным износом, или если такая замена предусмотрена конструкцией системы, в которой изделие использовалось как элемент этой системы.

С МОМЕНТА ПОДПИСАНИЯ ПОКУПАТЕЛЕМ ГАРАНТИЙНОГО ТАЛОНА СЧИТАЕТСЯ, ЧТО:

- Вся необходимая информация о купленном изделии и Его потребительских свойствах предоставлена Покупателю в полном объеме, в соответствии с Законом «О защите прав потребителей»;
- Покупатель получил Инструкцию по эксплуатации купленного изделия на русском языке;
- Покупатель ознакомлен и согласен с условиями гарантийного обслуживания/ особенностями эксплуатации купленного изделия.

* Изготовитель оставляет за собой право вносить изменения конструкций, технических характеристик, внешнего вида, комплектации товара, не ухудшающие его потребительских качеств, без предварительного уведомления потребителя.

Manufacturer:
GUANGDONG GIWEE TECHNOLOGY CO., LTD.

Address: No.28-3, Eastern Industrial Park, Lishui Town, Nanhai District, Foshan, Guangdong Province, China.

Importer:
SARMAT LLC.
Address: No 50 V, Dnepropetrovskaya Str, apt. 2,
Rostov-on-Don, PC 344093, Russia.
tel: 8-800-200-79-97

Made in China

Изготовитель:
ГУАНДУН ДЖИВИ ТЕХНОЛОДЖИ КО., ЛТД.

Адрес: №28-3, Истерн Индастриал Парк, Лишуй Таун, Наньхай Дистрикт, Фошань, Провинция Гуандун, Китай.

Импортер:
ООО «САРМАТ»
Адрес: ул. Днепропетровская, 50 В, офис 2,
г. Ростов-на-Дону, 344093, Россия.
Тел: 8-800-200-79-97

Сделано в Китае

Надежно! Выгодно! Доступно!

WWW.KRAFTLTD.COM

телефон службы поддержки
phone customer service
8-800-200-79-97